UKA 35/60/35/50S

Technická data
Stav 2019/08

	provoz s přímým napojením na komín	provoz s připojenou akumulační masou	
Energetický štítek	A	A	A
Provozní údaje			
Nominální výkon	7 kW	----	----
Účinnost	> 80 %	----	----
Obrat paliva	2,2 kg/h	3,5 kg	3,1 kg
Výkon topeniště	----	13 kW	11 kW
Hmotnostní tok spalin	7 g/s	12 g/s	11 g/s
Potřebný tah komína	12 Pa	12 Pa	15 Pa
Potřebné množství vzduchu pro hoření	20 m^3/h	30 m^3/h	30 m^3/h
Průměrná teplota spalin			
na výstupu	270 °C	350 °C	333 °C
za 2,4 bm tahového systému KMS 240 [1]	----	210 °C	----
za S-akumulační nástavbou (5x S-aku. prstenec Ø345mm)	----	----	211 °C
Rozdělení užitného tepla			
krbová vložka	56–66 %	30 %	30 %
pohledové sklo (jednoduché / dvojité)	44 / 0 %	44 / 0 %	44 / 0 %
dodatečná akumulační masa	----	36–46 %	36–46 %
Informace pro stavbu s mřížkami			
Minimální plocha mřížky spodní / horní	700 / 800 cm^2	700 / 800 cm^2	700 / 800 cm^2
Minimální odstupy k izolovaným plochám / podlaze	50 / 0 mm	50 / 0 mm	
Izolace referenční [2] strop / zadní stěna / boční stěna / podlaha	120 / 70 / 0 / 0 mm	120 / 70 / 0 / 0 mm	
Izolace Calciumsilikat [3] strop / zadní stěna / boční stěna / podlaha	80 / 50 / 0 / 0 mm	80 / 50 / 0 / 0 mm	
Informace pro stavbu bez mřížek (zavřené mřížky)			
Minimální aktivní sálavá plocha [4]	4 m^2	4 m^2	
Minimální odstup od izolovaných plochám / podlaze	50 / 20 mm	50 / 20 mm	
Izolace referenční [2] strop / zadní stěna / boční stěna / podlaha	160 / 90 / 0 / 20 mm	160 / 90 / 0 / 20 mm	
Izolace Calciumsilikat [3] strop / zadní stěna / boční stěna / podlaha	120 / 70 / 0 / 20 mm	120 / 70 / 0 / 20 mm	
Všeobecné technické informace			
Celková hmotnost / hmotnost vystýlky topeniště	ca. 155 / 40 kg	ca. 155 / 40 kg	
Rozměr topeniště (šířka x hloubka)	390 x 205 mm		
Průměr přívodu vzduchu pro hoření	Ø 125 mm		
Použití v uzavřené akumulační obestavbě dle oborových pravidel	vhodné		
Testováno podle	EN 13229		
Splňuje požadavky norem	1. BImSchV (Stufe2), 15a BVG		

1 Uvaděná délka tahu při testování. Přesnou délku tahu určuje přepočet (Ortner / KOV přepočtový program) podle odborných stavebních předpisů

2 Minerální vlna podle AGI-Q 132

3 Příklad SkamoEnclousure Board 225 kg/m^3

4 Průměrná hodnota závisí na délce akumulace a vlastnostech materiálu. Uvedené hodnoty platí pro šamot tloušťky 3 cm s tepelnou vodivostí 500 W/m^2

HOXTER GmbH I Hersbrucker Straße 23 I 91244 Reichenschwand I Germany I +49 (0)9151 8659 163 I info@hoxter.de
HOXTER a.s. I Jinacovice 512 I 664 34 Jinacovice I Czech republic I +420 518 777 701 I info@hoxter.eu

UKA 35/60/35/50S

Technická data
Stav 2019/08

přívod vzduchu / nohy

M 1:10

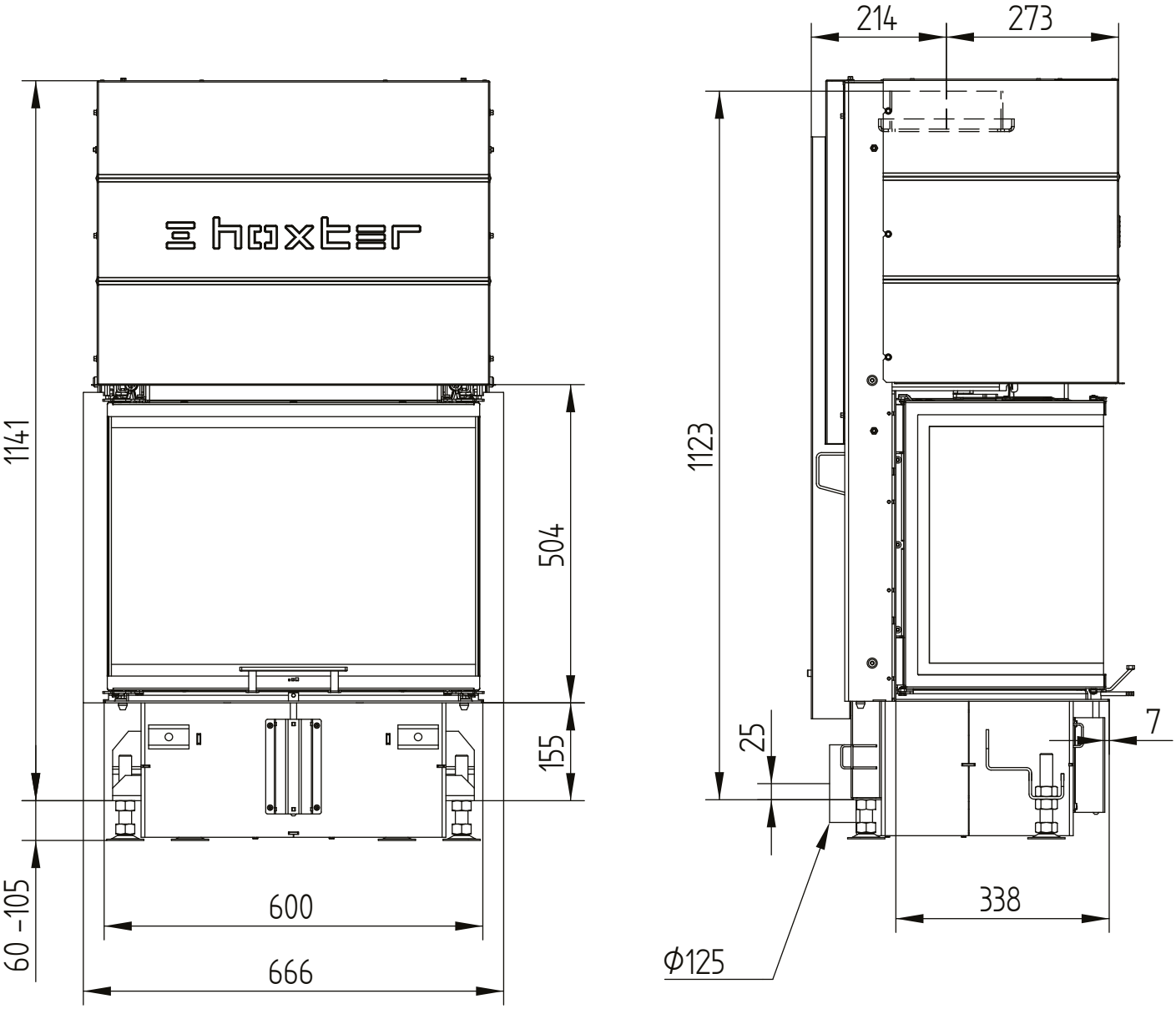

HOXTER GmbH I Hersbrucker Straße 23 I 91244 Reichenschwand I Germany I +49 (0)9151 8659 163 I info@hoxter.de
HOXTER a.s. I Jinacovice 512 I 664 34 Jinacovice I Czech republic I +420 518 777 701 I info@hoxter.eu

UKA 35/60/35/50S

Technická data
Stav 2019/08

přívod vzduchu / nohy

M 1:10

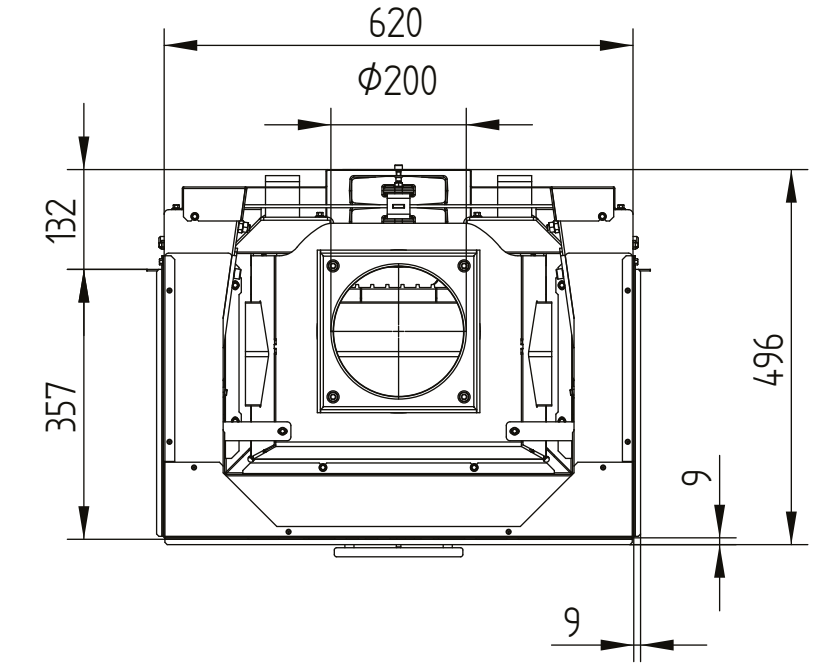

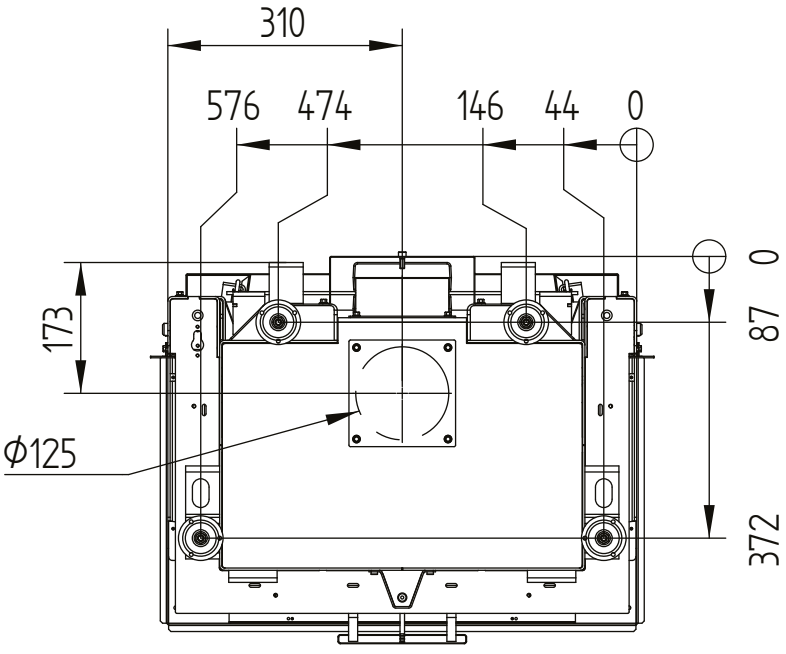

HOXTER GmbH I Hersbrucker Straße 23 I 91244 Reichenschwand I Germany I +49 (0)9151 8659 163 I info@hoxter.de
HOXTER a.s. I Jinacovice 512 I 664 34 Jinacovice I Czech republic I +420 518 777 701 I info@hoxter.eu

UKA 35/60/35/50S

Technická data
Stav 2019/08

S-akumulační nástavba

M 1:10

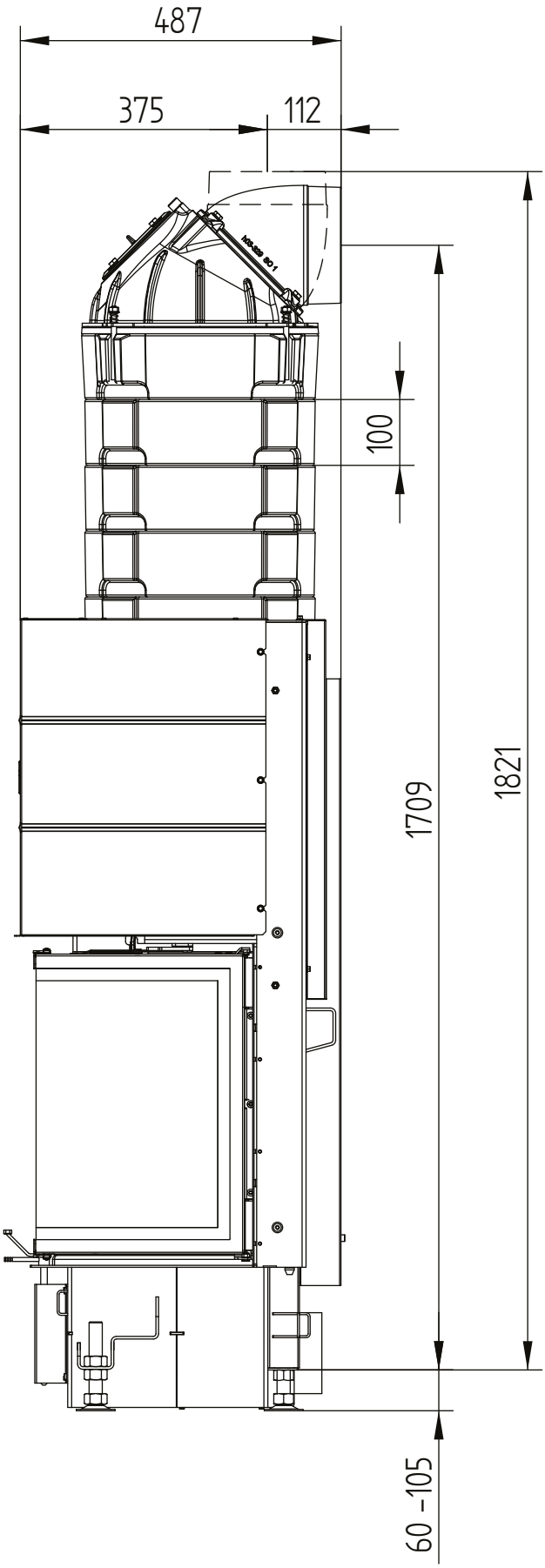

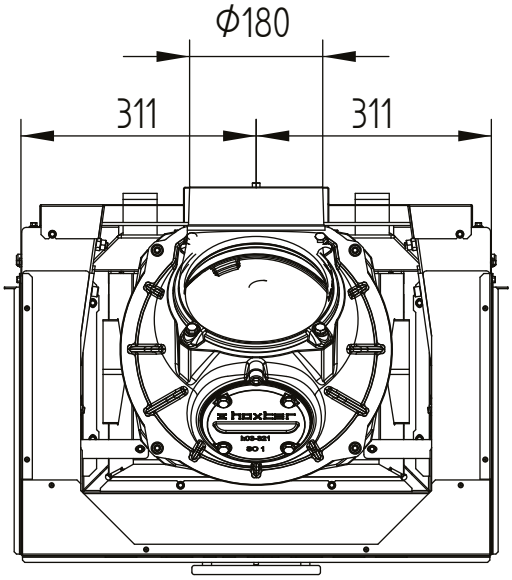

HOXTER GmbH I Hersbrucker Straße 23 I 91244 Reichenschwand I Germany I +49 (0)9151 8659 163 I info@hoxter.de
HOXTER a.s. I Jinacovice 512 I 664 34 Jinacovice I Czech republic I +420 518 777 701 I info@hoxter.eu

UKA 35/60/35/50S

Technická data
Stav 2019/08

s nosnou konstrukcí a 3stranným stavěcím rámem 70 mm

M 1:10

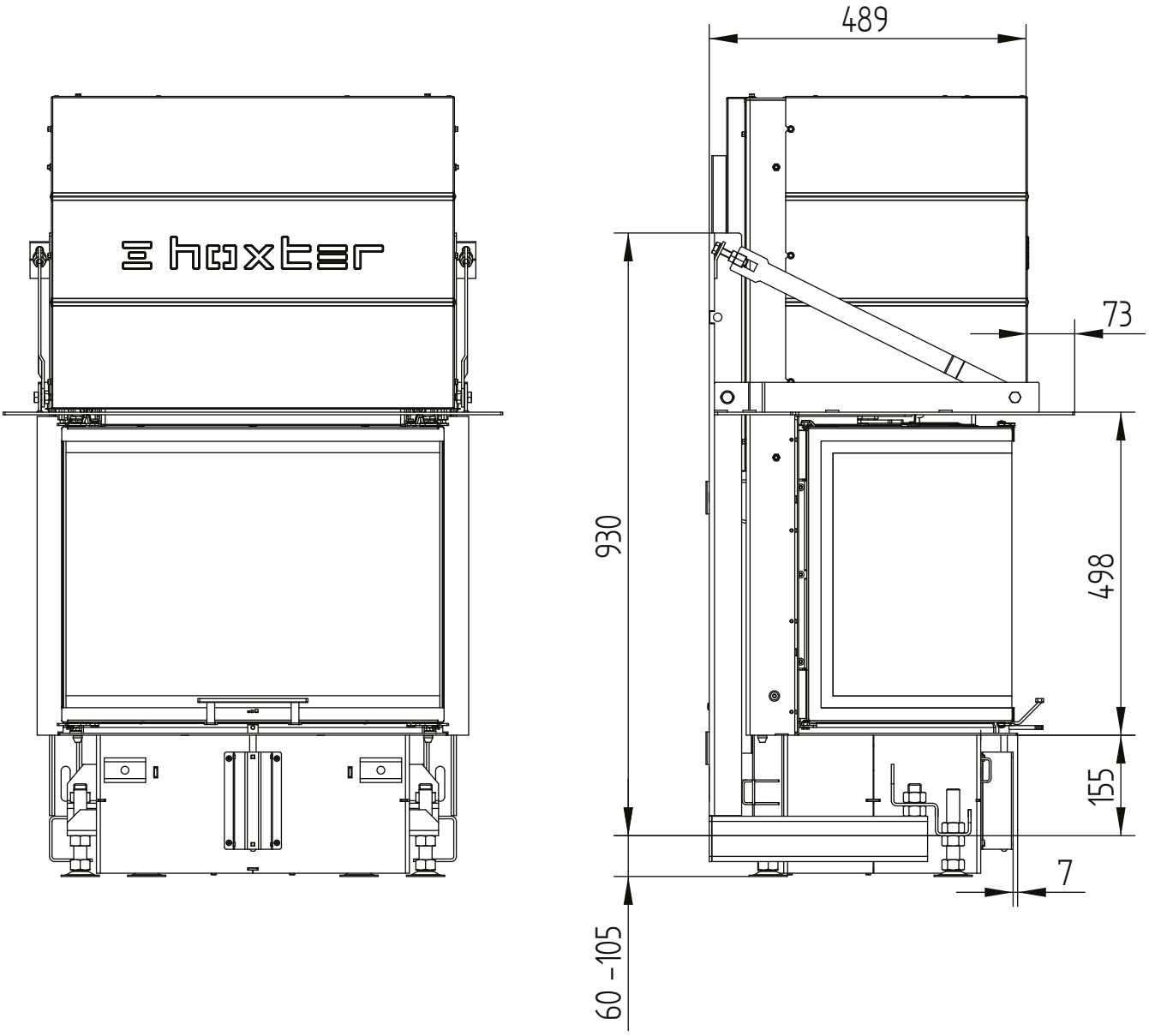

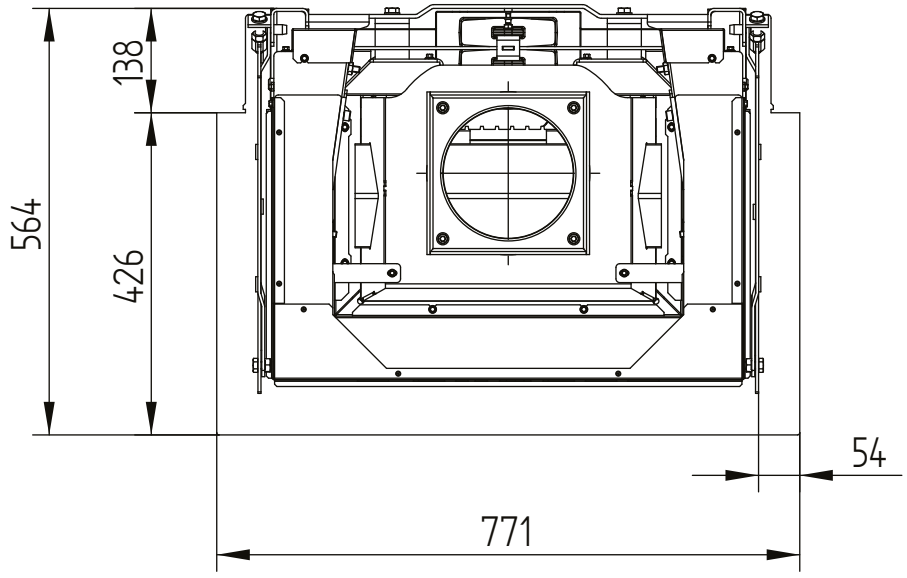

HOXTER GmbH I Hersbrucker Straße 23 I 91244 Reichenschwand I Germany I +49 (0)9151 8659 163 I info@hoxter.de
HOXTER a.s. I Jinacovice 512 I 664 34 Jinacovice I Czech republic I +420 518 777 701 I info@hoxter.eu

UKA 35/60/35/50S

Technická data
Stav 2019/08

s nosnou konstrukcí a 5stranným stavěcím rámem 70 mm

M 1:10

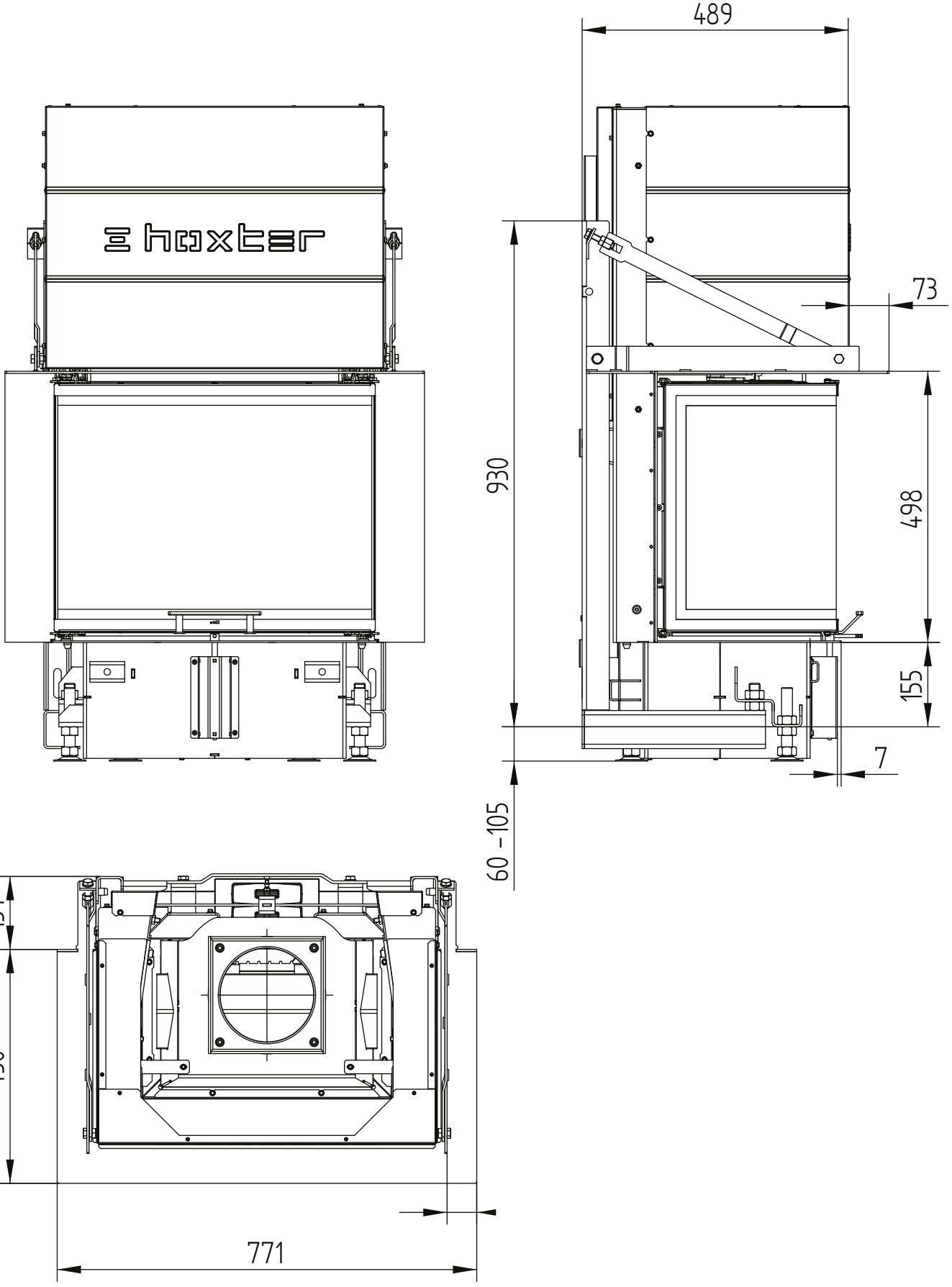

HOXTER GmbH I Hersbrucker Straße 23 I 91244 Reichenschwand I Germany I +49 (0)9151 8659 163 I info@hoxter.de
HOXTER a.s. I Jinacovice 512 I 664 34 Jinacovice I Czech republic I +420 518 777 701 I info@hoxter.eu

UKA 35/60/35/50S

Technická data
Stav 2019/08

s nosnou konstrukcí a 8stranným stavěcím rámem 70 mm

M 1:10

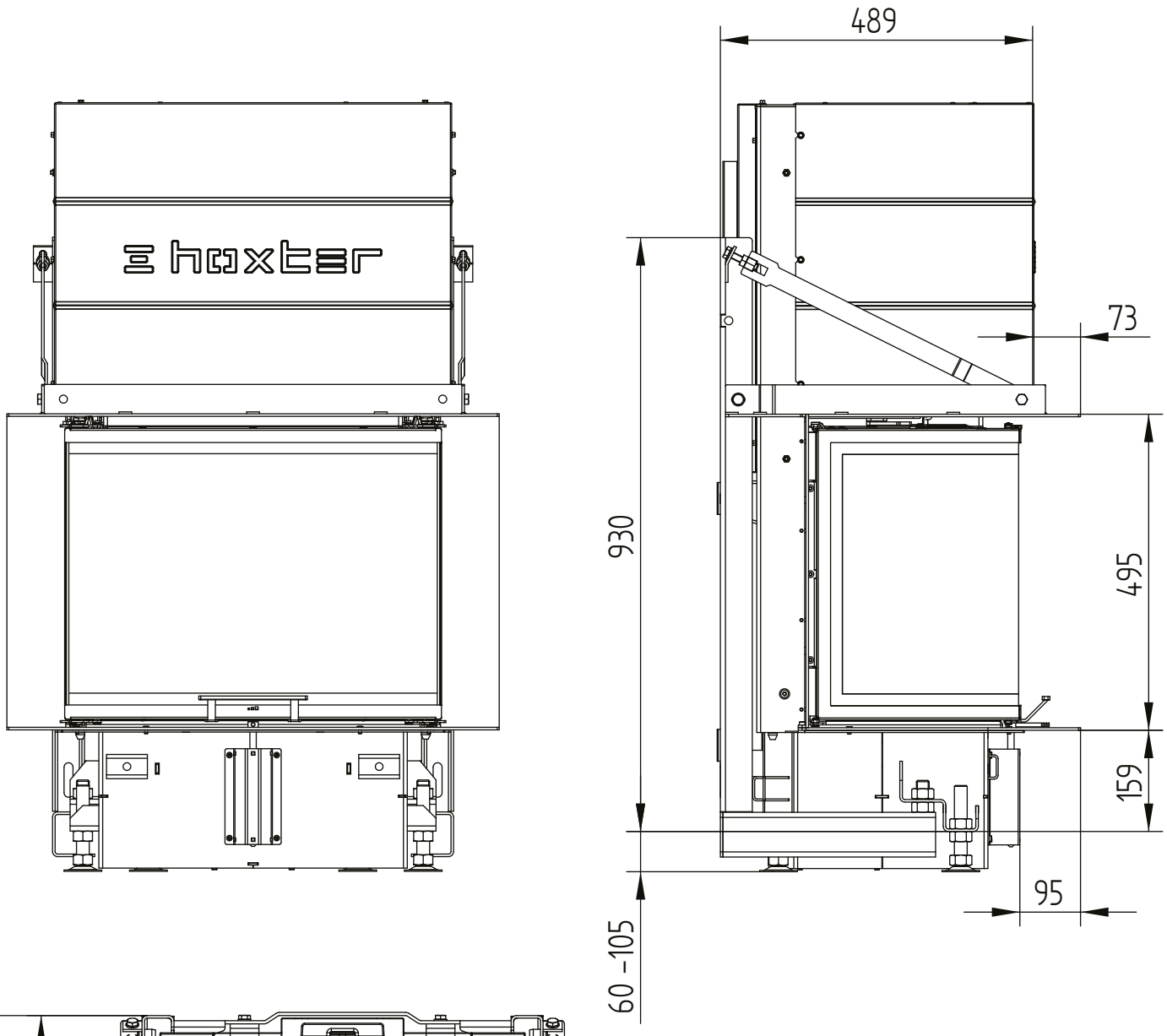

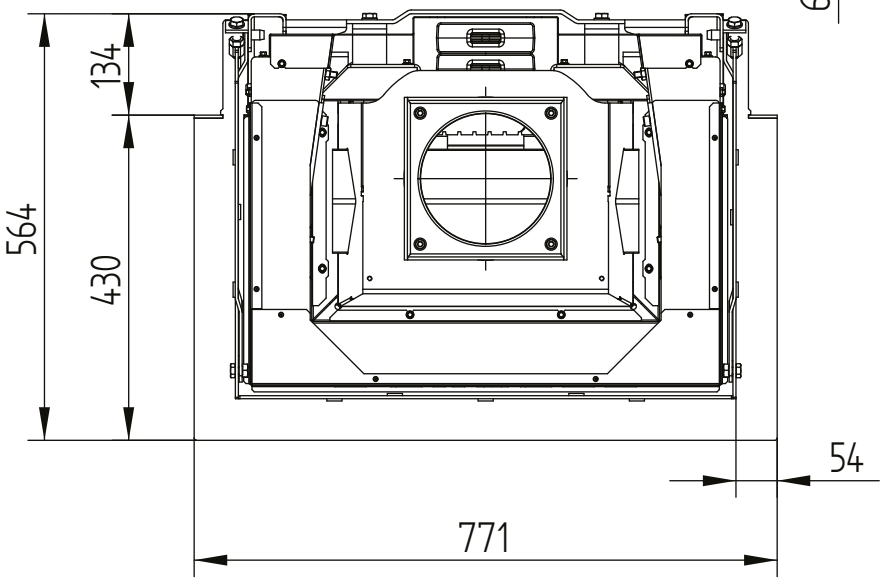

HOXTER GmbH I Hersbrucker Straße 23 I 91244 Reichenschwand I Germany I +49 (0)9151 8659 163 I info@hoxter.de
HOXTER a.s. I Jinacovice 512 I 664 34 Jinacovice I Czech republic I +420 518 777 701 I info@hoxter.eu